Детские городки серии

«Корабли и паровозы»

Игровой комплекс ИКК-015 серия «Корабли и Паровозы»

Размер: 5,7 х 2,2 х 3,4 м
Игровая зона: 8,7 х 5,2 м
Вес: 516 кг
Объём: 6 м.кб.
Возраст: 3 +
Материалы: металл, ПНД

Технические характеристики:

1. Удобные при сборке конструкции.
2. Антивандальное исполнение конструкции предназначено для интенсивной эксплуатации.
3. Металлические конструкции изготовлены из оцинкованного металла.
4. Металлические оцинкованные конструкции имеют двойную порошковую окраску.
5. Лестницы и связующие площадки покрыты слоем ударогасящей резины.
6. Навесное оборудование (горки, крыши, ограждения) изготовлено из качественного импортного ПНД (пищевого полиэтилена низкого давления) с применением современных красителей, что позволяет изделиям сохранять цветность в течении 12-15 лет .
7. Монтажные стаканы и соединительные крепёжные элементы (кольца, крабы) изготовлены из аллюминевого сплава, имеют порошковую окраску.
8. Температурный режим эксплуатации детских игровых комплексов -65 +65 гр.С.
9. Срок эксплуатации комплекса не менее 12 лет.

Игровой комплекс ИКК-014 серия «Корабли и Паровозы»

Размер: 7,5 х 2,2 х 3,1 м
Игровая зона: 10,5 х 5,2 м
Вес: 785 кг
Объём: 4.5 м.кб.
Возраст: 2 +
Материалы: металл, ПНД

Технические характеристики:

1. Удобные при сборке конструкции.
2. Антивандальное исполнение конструкции предназначено для интенсивной эксплуатации.
3. Металлические конструкции изготовлены из оцинкованного металла.
4. Металлические оцинкованные конструкции имеют двойную порошковую окраску.
5. Лестницы и связующие площадки покрыты слоем ударогасящей резины.
6. Навесное оборудование (горки, крыши, ограждения) изготовлено из качественного импортного ПНД (пищевого полиэтилена низкого давления) с применением современных красителей, что позволяет изделиям сохранять цветность в течении 12-15 лет .
7. Монтажные стаканы и соединительные крепёжные элементы (кольца, крабы) изготовлены из аллюминевого сплава, имеют порошковую окраску.
8. Температурный режим эксплуатации детских игровых комплексов -65 +65 гр.С.
9. Срок эксплуатации комплекса не менее 12 лет.

Игровой комплекс ИКК-016 серия «Корабли и Паровозы»

Размер: 6,8 х 3,9 х 3,4 м
Игровая зона: 9,8 х 6,9 м
Вес: 661 кг
Объём: 8 м.кб.
Возраст: 3 +
Материалы: металл, ПНД

Технические характеристики:

1. Удобные при сборке конструкции.
2. Антивандальное исполнение конструкции предназначено для интенсивной эксплуатации.
3. Металлические конструкции изготовлены из оцинкованного металла.
4. Металлические оцинкованные конструкции имеют двойную порошковую окраску.
5. Лестницы и связующие площадки покрыты слоем ударогасящей резины.
6. Навесное оборудование (горки, крыши, ограждения) изготовлено из качественного импортного ПНД (пищевого полиэтилена низкого давления) с применением современных красителей, что позволяет изделиям сохранять цветность в течении 12-15 лет .
7. Монтажные стаканы и соединительные крепёжные элементы (кольца, крабы) изготовлены из аллюминевого сплава, имеют порошковую окраску.
8. Температурный режим эксплуатации детских игровых комплексов -65 +65 гр.С.
9. Срок эксплуатации комплекса не менее 12 лет.

Игровой комплекс ИКК-001 серия «Корабли и Паровозы»

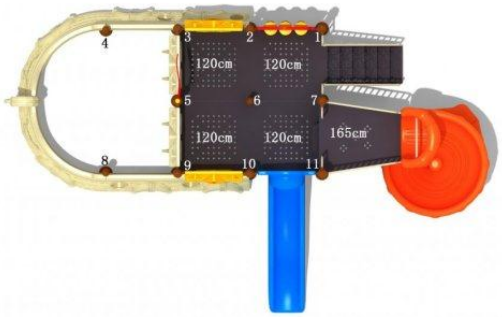

Размер: 7,3 х 4,9 х 4 м
Игровая зона: 10,3 х 7,9 м
Вес: 870 кг
Объём: 15 м.кб.
Возраст: 4 +
Материалы: металл, ПНД

Технические характеристики:

1. Удобные при сборке конструкции.
2. Антивандальное исполнение конструкции предназначено для интенсивной эксплуатации.
3. Металлические конструкции изготовлены из оцинкованного металла.
4. Металлические оцинкованные конструкции имеют двойную порошковую окраску.
5. Лестницы и связующие площадки покрыты слоем ударогасящей резины.
6. Навесное оборудование (горки, крыши, ограждения) изготовлено из качественного импортного ПНД (пищевого полиэтилена низкого давления) с применением современных красителей, что позволяет изделиям сохранять цветность в течении 12-15 лет .
7. Монтажные стаканы и соединительные крепёжные элементы (кольца, крабы) изготовлены из аллюминевого сплава, имеют порошковую окраску.
8. Температурный режим эксплуатации детских игровых комплексов -65 +65 гр.С.
9. Срок эксплуатации комплекса не менее 12 лет.

Игровой комплекс ИКК-002 серия «Корабли и Паровозы»

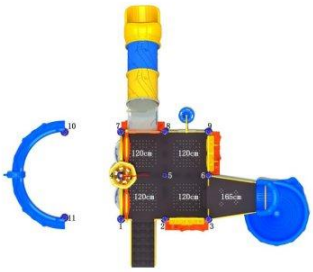

Размер: 7,6 х 6,9 х 4,9 м
Игровая зона: 10,6 х 9,9 м
Вес: 983 кг
Объём: 16.5 м.кб.
Возраст: 4 +
Материалы: металл, ПНД

Технические характеристики:

1. Удобные при сборке конструкции.
2. Антивандальное исполнение конструкции предназначено для интенсивной эксплуатации.
3. Металлические конструкции изготовлены из оцинкованного металла.
4. Металлические оцинкованные конструкции имеют двойную порошковую окраску.
5. Лестницы и связующие площадки покрыты слоем ударогасящей резины.
6. Навесное оборудование (горки, крыши, ограждения) изготовлено из качественного импортного ПНД (пищевого полиэтилена низкого давления) с применением современных красителей, что позволяет изделиям сохранять цветность в течении 12-15 лет .
7. Монтажные стаканы и соединительные крепёжные элементы (кольца, крабы) изготовлены из аллюминевого сплава, имеют порошковую окраску.
8. Температурный режим эксплуатации детских игровых комплексов -65 +65 гр.С.
9. Срок эксплуатации комплекса не менее 12 лет.

Игровой комплекс ИКК-003 серия «Корабли и Паровозы»

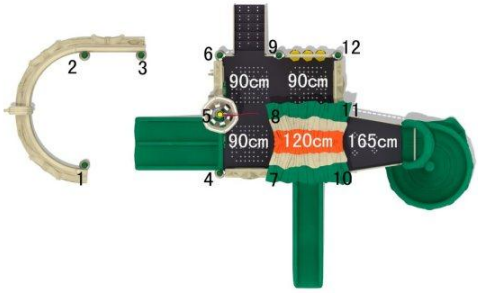

Размер: 8,5 х 5,7 х 5,5 м
Игровая зона: 11,5 х 8,7 м
Вес: 900 кг
Объём: 16 м.кб.
Возраст: 4 +
Материалы: металл, ПНД

Технические характеристики:

1. Удобные при сборке конструкции.
2. Антивандальное исполнение конструкции предназначено для интенсивной эксплуатации.
3. Металлические конструкции изготовлены из оцинкованного металла.
4. Металлические оцинкованные конструкции имеют двойную порошковую окраску.
5. Лестницы и связующие площадки покрыты слоем ударогасящей резины.
6. Навесное оборудование (горки, крыши, ограждения) изготовлено из качественного импортного ПНД (пищевого полиэтилена низкого давления) с применением современных красителей, что позволяет изделиям сохранять цветность в течении 12-15 лет .
7. Монтажные стаканы и соединительные крепёжные элементы (кольца, крабы) изготовлены из аллюминевого сплава, имеют порошковую окраску.
8. Температурный режим эксплуатации детских игровых комплексов -65 +65 гр.С.
9. Срок эксплуатации комплекса не менее 12 лет.

Игровой комплекс ИКК-004 серия «Корабли и Паровозы»

Размер: 9,3 х 7,2 х 3,9 м
Игровая зона: 12,3 х 10,2 м
Вес: 920 кг
Объём: 17 м.кб.
Возраст: 3 +
Материалы: металл, ПНД

Технические характеристики:

1. Удобные при сборке конструкции.
2. Антивандальное исполнение конструкции предназначено для интенсивной эксплуатации.
3. Металлические конструкции изготовлены из оцинкованного металла.
4. Металлические оцинкованные конструкции имеют двойную порошковую окраску.
5. Лестницы и связующие площадки покрыты слоем ударогасящей резины.
6. Навесное оборудование (горки, крыши, ограждения) изготовлено из качественного импортного ПНД (пищевого полиэтилена низкого давления) с применением современных красителей, что позволяет изделиям сохранять цветность в течении 12-15 лет .
7. Монтажные стаканы и соединительные крепёжные элементы (кольца, крабы) изготовлены из аллюминевого сплава, имеют порошковую окраску.
8. Температурный режим эксплуатации детских игровых комплексов -65 +65 гр.С.
9. Срок эксплуатации комплекса не менее 12 лет.

Игровой комплекс ИКК-006 серия «Корабли и Паровозы»

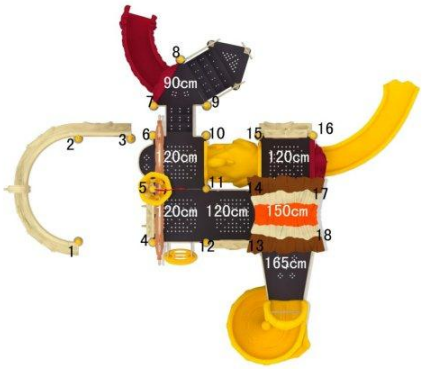

Размер: 9,1 х 7,8 х 6,3 м
Игровая зона: 12,1 х 10,8 м
Вес: 1400 кг
Объём: 22.3 м.кб.
Возраст: 4 +
Материалы: металл, ПНД

Технические характеристики:

1. Удобные при сборке конструкции.
2. Антивандальное исполнение конструкции предназначено для интенсивной эксплуатации.
3. Металлические конструкции изготовлены из оцинкованного металла.
4. Металлические оцинкованные конструкции имеют двойную порошковую окраску.
5. Лестницы и связующие площадки покрыты слоем ударогасящей резины.
6. Навесное оборудование (горки, крыши, ограждения) изготовлено из качественного импортного ПНД (пищевого полиэтилена низкого давления) с применением современных красителей, что позволяет изделиям сохранять цветность в течении 12-15 лет .
7. Монтажные стаканы и соединительные крепёжные элементы (кольца, крабы) изготовлены из аллюминевого сплава, имеют порошковую окраску.
8. Температурный режим эксплуатации детских игровых комплексов -65 +65 гр.С.
9. Срок эксплуатации комплекса не менее 12 лет.

Игровой комплекс ИКК-013 серия «Корабли и Паровозы»

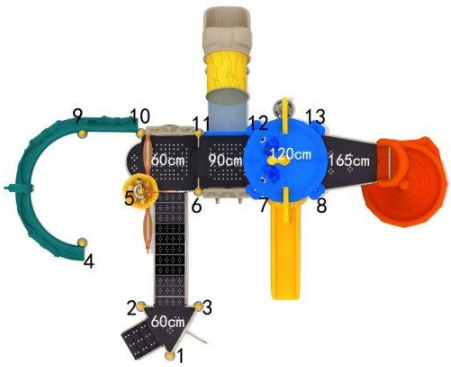

Размер: 8,4 х 7,1 х 5,2 м
Игровая зона: 11,4 х 10,1 м
Вес: 1109 кг
Объём: 28 м.кб.
Возраст: 4 +
Материалы: металл, ПНД

Технические характеристики:

1. Удобные при сборке конструкции.
2. Антивандальное исполнение конструкции предназначено для интенсивной эксплуатации.
3. Металлические конструкции изготовлены из оцинкованного металла.
4. Металлические оцинкованные конструкции имеют двойную порошковую окраску.
5. Лестницы и связующие площадки покрыты слоем ударогасящей резины.
6. Навесное оборудование (горки, крыши, ограждения) изготовлено из качественного импортного ПНД (пищевого полиэтилена низкого давления) с применением современных красителей, что позволяет изделиям сохранять цветность в течении 12-15 лет .
7. Монтажные стаканы и соединительные крепёжные элементы (кольца, крабы) изготовлены из аллюминевого сплава, имеют порошковую окраску.
8. Температурный режим эксплуатации детских игровых комплексов -65 +65 гр.С.
9. Срок эксплуатации комплекса не менее 12 лет.

Игровой комплекс ИКК-017 серия «Корабли и Паровозы»

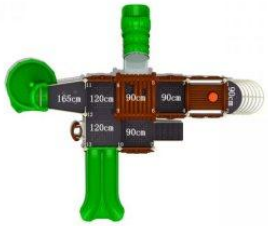

Размер: 8,3 х 7,5 х 3,7 м
Игровая зона: 11,3 х 10,5 м
Вес: 1172 кг
Объём: 14 м.кб.
Возраст: 3 +
Материалы: металл, ПНД

Технические характеристики:

1. Удобные при сборке конструкции.
2. Антивандальное исполнение конструкции предназначено для интенсивной эксплуатации.
3. Металлические конструкции изготовлены из оцинкованного металла.
4. Металлические оцинкованные конструкции имеют двойную порошковую окраску.
5. Лестницы и связующие площадки покрыты слоем ударогасящей резины.
6. Навесное оборудование (горки, крыши, ограждения) изготовлено из качественного импортного ПНД (пищевого полиэтилена низкого давления) с применением современных красителей, что позволяет изделиям сохранять цветность в течении 12-15 лет .
7. Монтажные стаканы и соединительные крепёжные элементы (кольца, крабы) изготовлены из аллюминевого сплава, имеют порошковую окраску.
8. Температурный режим эксплуатации детских игровых комплексов -65 +65 гр.С.
9. Срок эксплуатации комплекса не менее 12 лет.

Игровой комплекс ИКК-005 серия «Корабли и Паровозы»

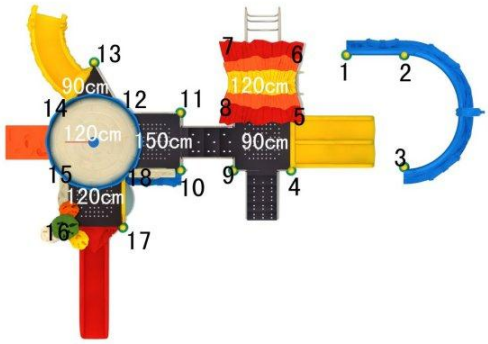

Размер: 13,5 х 7 х 4,7 м
Игровая зона: 16,5 х 10 м
Вес: 1100 кг
Объём: 20 м.кб.
Возраст: 3 +
Материалы: металл, ПНД

Технические характеристики:

1. Удобные при сборке конструкции.
2. Антивандальное исполнение конструкции предназначено для интенсивной эксплуатации.
3. Металлические конструкции изготовлены из оцинкованного металла.
4. Металлические оцинкованные конструкции имеют двойную порошковую окраску.
5. Лестницы и связующие площадки покрыты слоем ударогасящей резины.
6. Навесное оборудование (горки, крыши, ограждения) изготовлено из качественного импортного ПНД (пищевого полиэтилена низкого давления) с применением современных красителей, что позволяет изделиям сохранять цветность в течении 12-15 лет .
7. Монтажные стаканы и соединительные крепёжные элементы (кольца, крабы) изготовлены из аллюминевого сплава, имеют порошковую окраску.
8. Температурный режим эксплуатации детских игровых комплексов -65 +65 гр.С.
9. Срок эксплуатации комплекса не менее 12 лет.

Игровой комплекс ИКК-007 серия «Корабли и Паровозы»

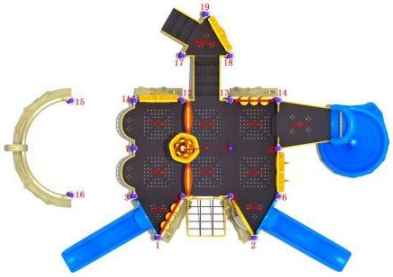

Размер: 8,8 х 6,5 х 5,2 м
Игровая зона: 11,8 х 9,5 м
Вес: 1427 кг
Объём: 25 м.кб.
Возраст: 4 +
Материалы: металл, ПНД

Технические характеристики:

1. Удобные при сборке конструкции.
2. Антивандальное исполнение конструкции предназначено для интенсивной эксплуатации.
3. Металлические конструкции изготовлены из оцинкованного металла.
4. Металлические оцинкованные конструкции имеют двойную порошковую окраску.
5. Лестницы и связующие площадки покрыты слоем ударогасящей резины.
6. Навесное оборудование (горки, крыши, ограждения) изготовлено из качественного импортного ПНД (пищевого полиэтилена низкого давления) с применением современных красителей, что позволяет изделиям сохранять цветность в течении 12-15 лет .
7. Монтажные стаканы и соединительные крепёжные элементы (кольца, крабы) изготовлены из аллюминевого сплава, имеют порошковую окраску.
8. Температурный режим эксплуатации детских игровых комплексов -65 +65 гр.С.
9. Срок эксплуатации комплекса не менее 12 лет.

Игровой комплекс ИКК-008 серия «Корабли и Паровозы»

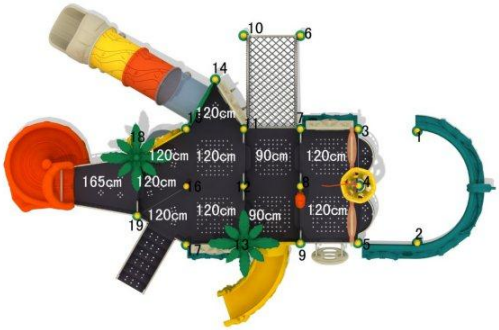

Размер: 9,3 х 6,5 х 5,5 м
Игровая зона: 12,3 х 9,5 м
Вес: 1541 кг
Объём: 26.2 м.кб.
Возраст: 4 +
Материалы: металл, ПНД

Технические характеристики:

1. Удобные при сборке конструкции.
2. Антивандальное исполнение конструкции предназначено для интенсивной эксплуатации.
3. Металлические конструкции изготовлены из оцинкованного металла.
4. Металлические оцинкованные конструкции имеют двойную порошковую окраску.
5. Лестницы и связующие площадки покрыты слоем ударогасящей резины.
6. Навесное оборудование (горки, крыши, ограждения) изготовлено из качественного импортного ПНД (пищевого полиэтилена низкого давления) с применением современных красителей, что позволяет изделиям сохранять цветность в течении 12-15 лет .
7. Монтажные стаканы и соединительные крепёжные элементы (кольца, крабы) изготовлены из аллюминевого сплава, имеют порошковую окраску.
8. Температурный режим эксплуатации детских игровых комплексов -65 +65 гр.С.
9. Срок эксплуатации комплекса не менее 12 лет.

Игровой комплекс ИКК-018 серия «Корабли и Паровозы»

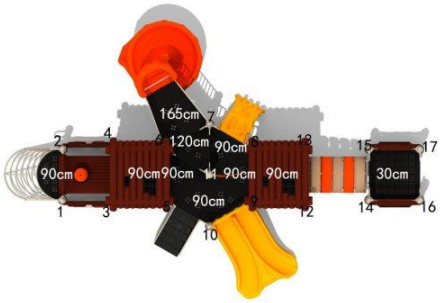

Размер: 9,6 х 6 х 4 м
Игровая зона: 12,6 х 9,5 м
Вес: 1524 кг
Объём: 26 м.кб.
Возраст: 5 +
Материалы: металл, ПНД

Технические характеристики:

1. Удобные при сборке конструкции.
2. Антивандальное исполнение конструкции предназначено для интенсивной эксплуатации.
3. Металлические конструкции изготовлены из оцинкованного металла.
4. Металлические оцинкованные конструкции имеют двойную порошковую окраску.
5. Лестницы и связующие площадки покрыты слоем ударогасящей резины.
6. Навесное оборудование (горки, крыши, ограждения) изготовлено из качественного импортного ПНД (пищевого полиэтилена низкого давления) с применением современных красителей, что позволяет изделиям сохранять цветность в течении 12-15 лет .
7. Монтажные стаканы и соединительные крепёжные элементы (кольца, крабы) изготовлены из аллюминевого сплава, имеют порошковую окраску.
8. Температурный режим эксплуатации детских игровых комплексов -65 +65 гр.С.
9. Срок эксплуатации комплекса не менее 12 лет.

Игровой комплекс ИКК-021 серия «Корабли и Паровозы»

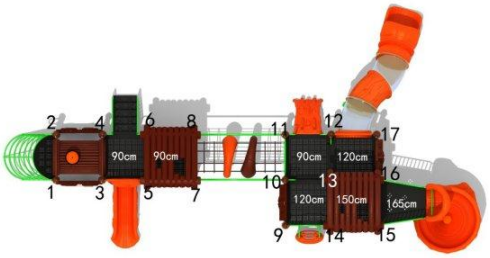

Размер: 12,8 х 6,2 х 4 м
Игровая зона: 15,8 х 9,2 м
Вес: 1455 кг
Объём: 18 м.кб.
Возраст: 6 +
Материалы: металл, ПНД

Технические характеристики:

1. Удобные при сборке конструкции.
2. Антивандальное исполнение конструкции предназначено для интенсивной эксплуатации.
3. Металлические конструкции изготовлены из оцинкованного металла.
4. Металлические оцинкованные конструкции имеют двойную порошковую окраску.
5. Лестницы и связующие площадки покрыты слоем ударогасящей резины.
6. Навесное оборудование (горки, крыши, ограждения) изготовлено из качественного импортного ПНД (пищевого полиэтилена низкого давления) с применением современных красителей, что позволяет изделиям сохранять цветность в течении 12-15 лет .
7. Монтажные стаканы и соединительные крепёжные элементы (кольца, крабы) изготовлены из аллюминевого сплава, имеют порошковую окраску.
8. Температурный режим эксплуатации детских игровых комплексов -65 +65 гр.С.
9. Срок эксплуатации комплекса не менее 12 лет.

Игровой комплекс ИКК-020 серия «Корабли и Паровозы»

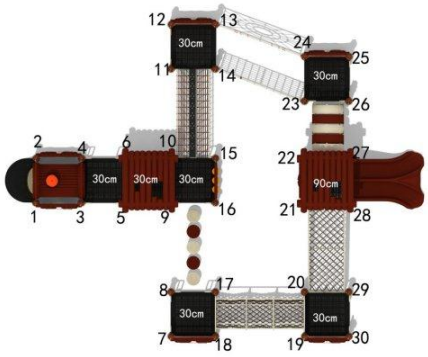

Размер: 10,8 х 8,3 х 3,4 м
Игровая зона: 13,8 х 11,3 м
Вес: 1985 кг
Объём: 19 м.кб.
Возраст: 4 +
Материалы: металл, ПНД

Технические характеристики:

1. Удобные при сборке конструкции.
2. Антивандальное исполнение конструкции предназначено для интенсивной эксплуатации.
3. Металлические конструкции изготовлены из оцинкованного металла.
4. Металлические оцинкованные конструкции имеют двойную порошковую окраску.
5. Лестницы и связующие площадки покрыты слоем ударогасящей резины.
6. Навесное оборудование (горки, крыши, ограждения) изготовлено из качественного импортного ПНД (пищевого полиэтилена низкого давления) с применением современных красителей, что позволяет изделиям сохранять цветность в течении 12-15 лет .
7. Монтажные стаканы и соединительные крепёжные элементы (кольца, крабы) изготовлены из аллюминевого сплава, имеют порошковую окраску.
8. Температурный режим эксплуатации детских игровых комплексов -65 +65 гр.С.
9. Срок эксплуатации комплекса не менее 12 лет.

Игровой комплекс ИКК-009 серия «Корабли и Паровозы»

Размер: 8,5 х 8,2 х 5,5 м
Игровая зона: 11,5 х 11,2 м
Вес: 1625 кг
Объём: 28 м.кб.
Возраст: 6 +
Материалы: металл, ПНД

Технические характеристики:

1. Удобные при сборке конструкции.
2. Антивандальное исполнение конструкции предназначено для интенсивной эксплуатации.
3. Металлические конструкции изготовлены из оцинкованного металла.
4. Металлические оцинкованные конструкции имеют двойную порошковую окраску.
5. Лестницы и связующие площадки покрыты слоем ударогасящей резины.
6. Навесное оборудование (горки, крыши, ограждения) изготовлено из качественного импортного ПНД (пищевого полиэтилена низкого давления) с применением современных красителей, что позволяет изделиям сохранять цветность в течении 12-15 лет .
7. Монтажные стаканы и соединительные крепёжные элементы (кольца, крабы) изготовлены из аллюминевого сплава, имеют порошковую окраску.
8. Температурный режим эксплуатации детских игровых комплексов -65 +65 гр.С.
9. Срок эксплуатации комплекса не менее 12 лет.

Игровой комплекс ИКК-012 серия «Корабли и Паровозы»

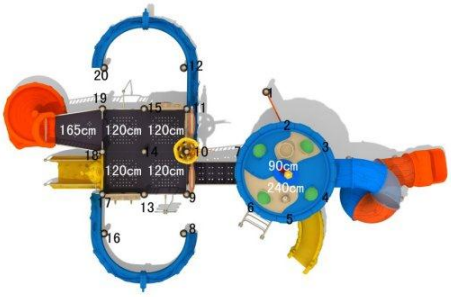

Размер: 11,5 х 7,7 х 5,7 м
Игровая зона: 14,5 х 10,7 м
Вес: 1936 кг
Объём: 37.1 м.кб.
Возраст: 6 +
Материалы: металл, ПНД

Технические характеристики:

1. Удобные при сборке конструкции.
2. Антивандальное исполнение конструкции предназначено для интенсивной эксплуатации.
3. Металлические конструкции изготовлены из оцинкованного металла.
4. Металлические оцинкованные конструкции имеют двойную порошковую окраску.
5. Лестницы и связующие площадки покрыты слоем ударогасящей резины.
6. Навесное оборудование (горки, крыши, ограждения) изготовлено из качественного импортного ПНД (пищевого полиэтилена низкого давления) с применением современных красителей, что позволяет изделиям сохранять цветность в течении 12-15 лет .
7. Монтажные стаканы и соединительные крепёжные элементы (кольца, крабы) изготовлены из аллюминевого сплава, имеют порошковую окраску.
8. Температурный режим эксплуатации детских игровых комплексов -65 +65 гр.С.
9. Срок эксплуатации комплекса не менее 12 лет.

Игровой комплекс ИКК-019 серия «Корабли и Паровозы»

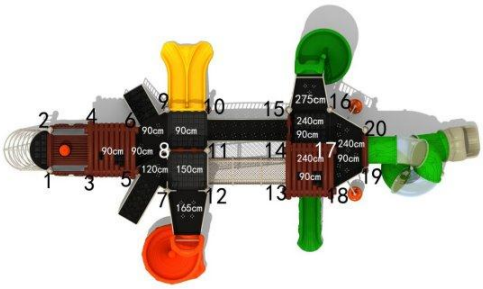

Размер: 14 х 6,9 х 4,9 м
Игровая зона: 17 х 9,9 м
Вес: 2180 кг
Объём: 31 м.кб.
Возраст: 6 +
Материалы: металл, ПНД

Технические характеристики:

1. Удобные при сборке конструкции.
2. Антивандальное исполнение конструкции предназначено для интенсивной эксплуатации.
3. Металлические конструкции изготовлены из оцинкованного металла.
4. Металлические оцинкованные конструкции имеют двойную порошковую окраску.
5. Лестницы и связующие площадки покрыты слоем ударогасящей резины.
6. Навесное оборудование (горки, крыши, ограждения) изготовлено из качественного импортного ПНД (пищевого полиэтилена низкого давления) с применением современных красителей, что позволяет изделиям сохранять цветность в течении 12-15 лет .
7. Монтажные стаканы и соединительные крепёжные элементы (кольца, крабы) изготовлены из аллюминевого сплава, имеют порошковую окраску.
8. Температурный режим эксплуатации детских игровых комплексов -65 +65 гр.С.
9. Срок эксплуатации комплекса не менее 12 лет.

Игровой комплекс ИКК-010 серия «Корабли и Паровозы»

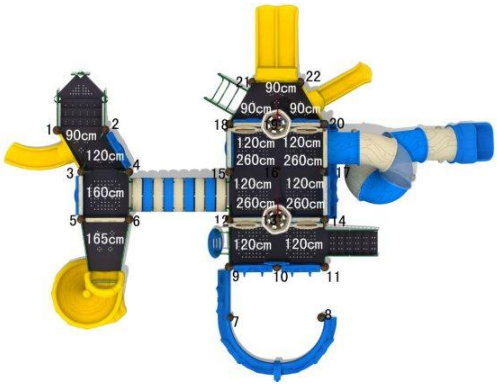

Размер: 12,5 х 9 х 6,9 м
Игровая зона: 15,5 х 12 м
Вес: 1984 кг
Объём: 32 м.кб.
Возраст: 6 +
Материалы: металл, ПНД

Технические характеристики:

1. Удобные при сборке конструкции.
2. Антивандальное исполнение конструкции предназначено для интенсивной эксплуатации.
3. Металлические конструкции изготовлены из оцинкованного металла.
4. Металлические оцинкованные конструкции имеют двойную порошковую окраску.
5. Лестницы и связующие площадки покрыты слоем ударогасящей резины.
6. Навесное оборудование (горки, крыши, ограждения) изготовлено из качественного импортного ПНД (пищевого полиэтилена низкого давления) с применением современных красителей, что позволяет изделиям сохранять цветность в течении 12-15 лет .
7. Монтажные стаканы и соединительные крепёжные элементы (кольца, крабы) изготовлены из аллюминевого сплава, имеют порошковую окраску.
8. Температурный режим эксплуатации детских игровых комплексов -65 +65 гр.С.
9. Срок эксплуатации комплекса не менее 12 лет.

Игровой комплекс ИКК-011 серия «Корабли и Паровозы»

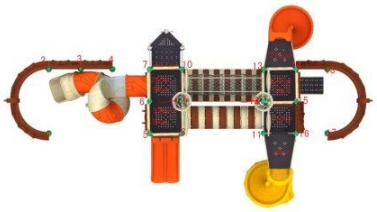

Размер: 13 х 6,8 х 5,8 м
Игровая зона: 16 х 9,8 м
Вес: 2130 кг
Объём: 30.2 м.кб.
Возраст: 6 +
Материалы: металл, ПНД

Технические характеристики:

1. Удобные при сборке конструкции.
2. Антивандальное исполнение конструкции предназначено для интенсивной эксплуатации.
3. Металлические конструкции изготовлены из оцинкованного металла.
4. Металлические оцинкованные конструкции имеют двойную порошковую окраску.
5. Лестницы и связующие площадки покрыты слоем ударогасящей резины.
6. Навесное оборудование (горки, крыши, ограждения) изготовлено из качественного импортного ПНД (пищевого полиэтилена низкого давления) с применением современных красителей, что позволяет изделиям сохранять цветность в течении 12-15 лет .
7. Монтажные стаканы и соединительные крепёжные элементы (кольца, крабы) изготовлены из аллюминевого сплава, имеют порошковую окраску.
8. Температурный режим эксплуатации детских игровых комплексов -65 +65 гр.С.
9. Срок эксплуатации комплекса не менее 12 лет.